TECHNICKÝ LIST

Ohybné odkúrenie RegulusFLEX priemer 80

Základná charakteristika	
Použitie	odvody spalín plynových kondenzačných kotlov
Popis	Systém odvodu spalín kondenzačných plynových kotlov flexibilnou rúrkou umiestnenou vo vnútri komína. Medzi kotlom a komínom je možné použiť bežné komponenty súosého alebo oddeleného odkúrenia. Rovnako tak vo vnútri komína - napr. revízne vsuvky, T-kusy apod.
Pracovná látka	spaliny s teplotou do 120 °C, vzduch
Certifikácia	EN 14471:2013

Technické parametre	
Materiál rúrky	polypropylén
Priemer rúrky	80 mm
Materiál tesnenia	EPDM

Schéma inštalácie

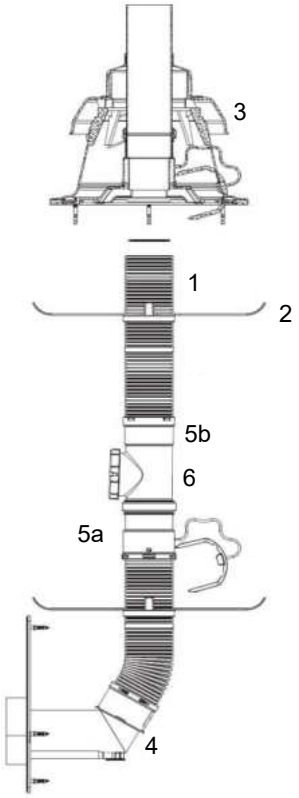

3	Komínová hlavica
1	Flexibilná rúrka
2	Vystreďovací diel
6	Vsuvka s kruhovým inšpekčným otvorom
5	Sada zakončenia flexibilnej rúrky (5a -hrdlo, 5b - pevná rúrka) - pre vloženie pevných dielov medzi flexibilné rúrky alebo pre spojenie dvoch flexibilných rúrok
4	Pätné koleno s krycou doskou na komín

REGULUS-TECHNIK, s.r.o.
Strojnícka 7G/14147
080 01 Prešov
Tel.: 051 333 7770
E-mail: obchod@regulus.sk
Web: www.regulus.sk

TECHNICKÝ LIST

Ohybné odkúrenie RegulusFLEX priemer 80

Flexibilná rúrka

3D model

Foto (dĺžka 20 m)

Objednávacie kódy	Skratka	Dĺžka (L)
16666	**REG16666**	**80 m**
16115	**BB011515**	**20 m**
17927	**REG17927**	**10 m**
16062	**BB011524**	**metráž (max 80 m)**

Rozmery

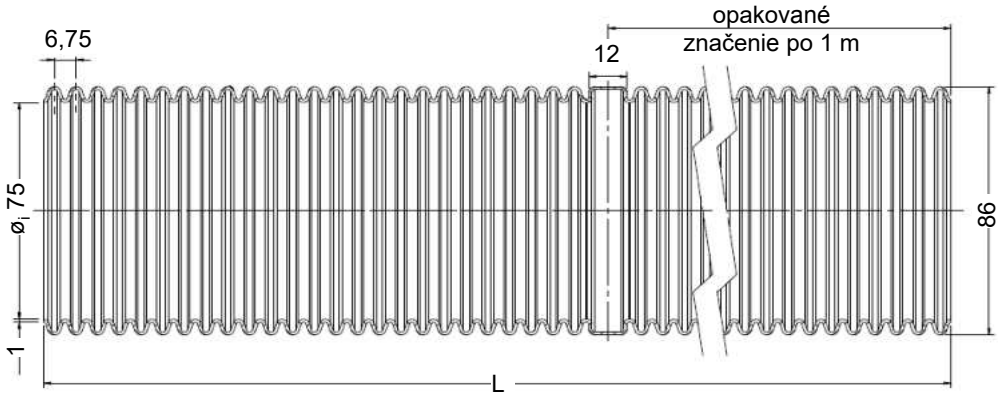

Vystreďovací diel

3D model

Foto

Objednávací kód	Skratka	
7419[1)]	**BN011091**	[1)] 5 ks vystreďovacích dielov je rovnako súčasťou komínových sád 17243, 16904, 16176

Rozmery

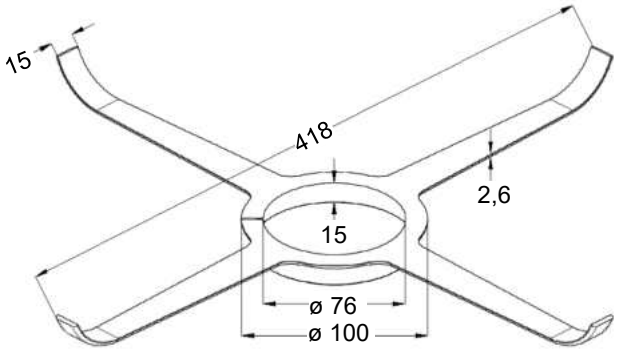

Ohybné odkúrenie RegulusFLEX priemer 80

Komínová hlavica

3D model

Foto

Objednávací kód	Skratka	
15836[2)]	**A5025058**	[2)] komínová hlavica je rovnako súčasťou komínových sád 17243, 16904, 16176

Rozmery

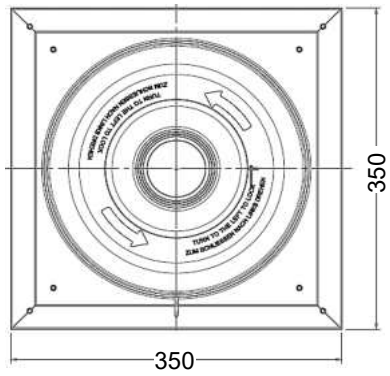

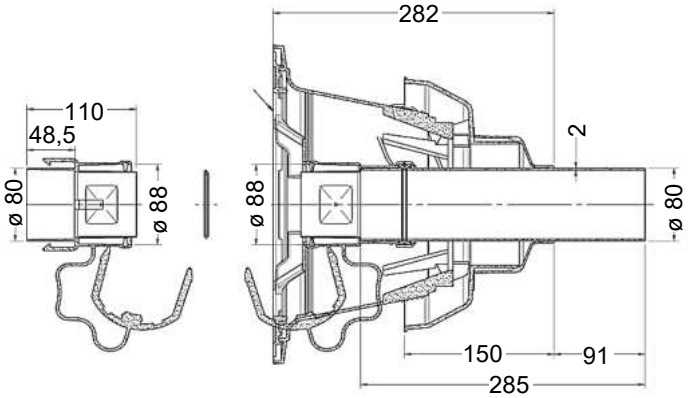

Koleno pätné s držiakom do komína

3D model

Foto

Objednávací kód	Skratka	
11954[3)]	**A1012121**	[3)] koleno je rovnako súčasťou komínovej sady 16176

Rozmery

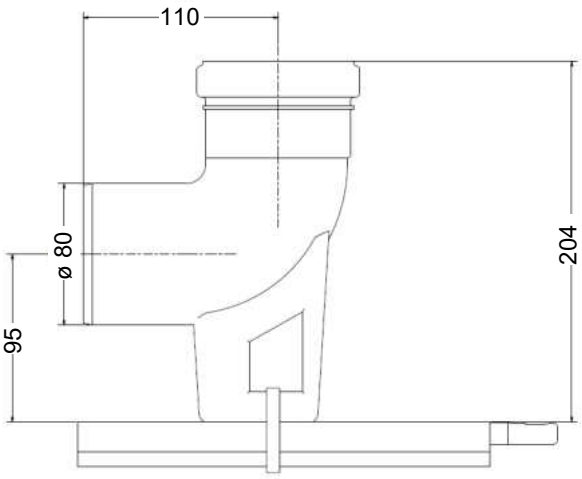

Ohybné odkúrenie RegulusFLEX priemer 80

Koleno pätné s krycou doskou a prechodom na pr. 60/100

3D model

Foto

Objednávací kód	Skratka	
17229[4)]	**A1012248**	[4)] koleno je rovnako súčasťou komínovej sady 17243

Rozmery

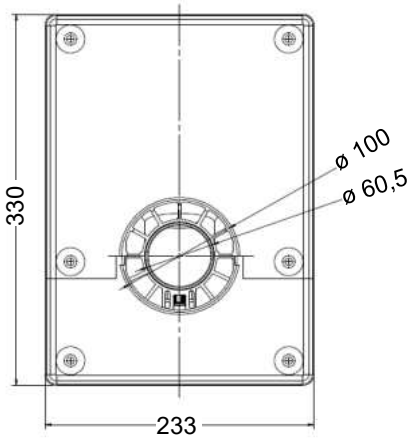

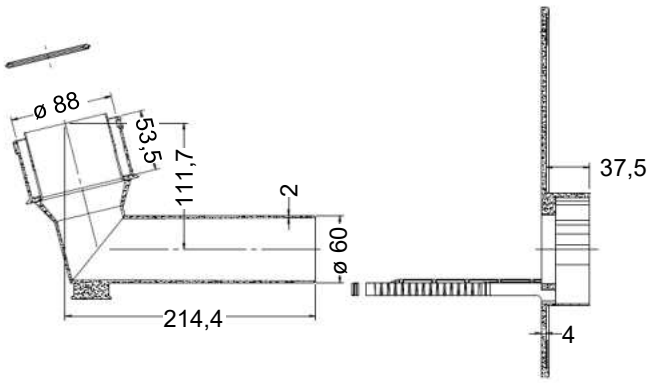

Koleno pätné s krycou doskou a prechodom na pr. 80/125

3D model

Foto

Objednávací kód	Skratka	
16817[5)]	**A1012243**	[5)] koleno je rovnako súčasťou komínovej sady 16904

Rozmery

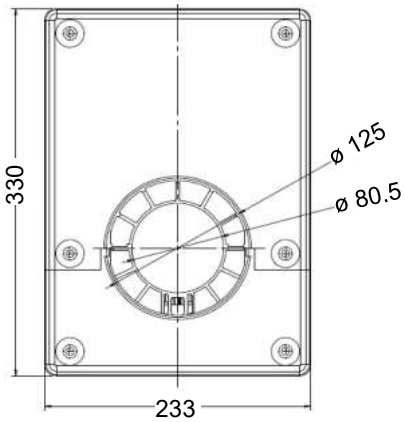

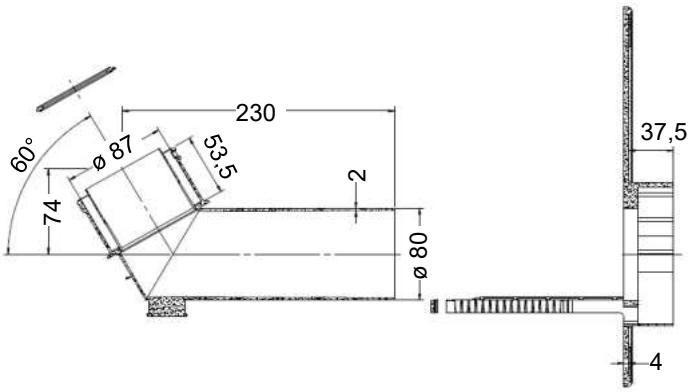

TECHNICKÝ LIST

Ohybné odkúrenie RegulusFLEX priemer 80

Sada zakončenia

3D model

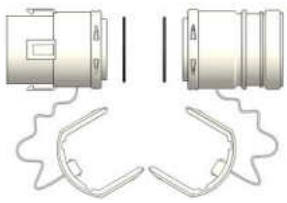

Foto

Objednávací kód	Skratka	
15441[6)]	**BB011521**	[6)] sada je rovnako súčasťou komínovej hlavice 15836

Rozmery

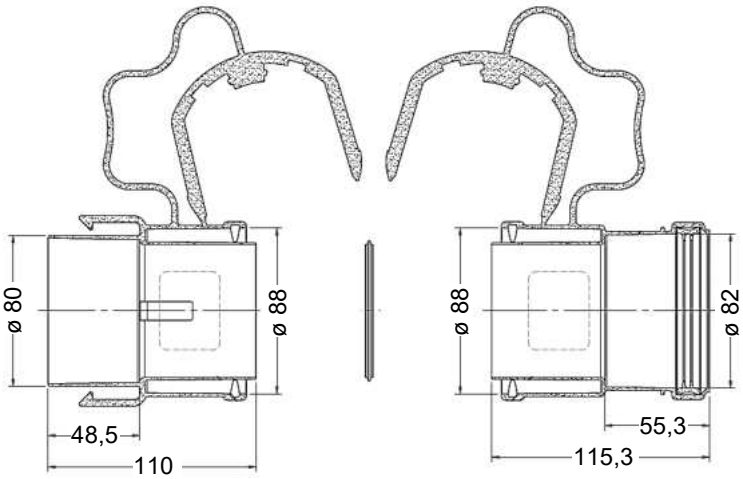

Tesniaci krúžok

3D model

Foto

Objednávací kód	Skratka	Priemer	Špecifikácia
15952	**A10111192**	**80 mm**	**1 brit**
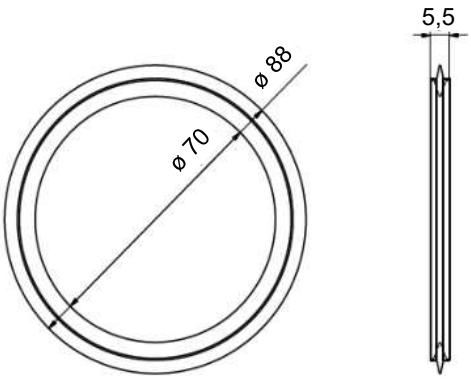
Rozmery