protherm

GeniaAir Split

HA 3-5 OS 230V ... HA 12-5 OS

sk Návod na obsluhu

Návod na obsluhu

Obsah

1 Bezpečnosť ... 42
1.1 Výstražné upozornenia vzťahujúce sa na činnosť ... 42
1.2 Použitie podľa určenia ... 42
1.3 Všeobecné bezpečnostné upozornenia ... 42
2 Pokyny k dokumentácii ... 44
2.1 Dodržiavanie súvisiacich podkladov ... 44
2.2 Uschovanie podkladov ... 44
2.3 Platnosť návodu ... 44
3 Opis výrobku ... 44
3.1 Systém tepelného čerpadla ... 44
3.2 Spôsob fungovania tepelného čerpadla ... 44
3.3 Konštrukcia výrobku ... 44
3.4 Typový štítok a sériové číslo ... 44
3.5 Označenie CE ... 44
3.6 Fluórované skleníkové plyny ... 45
4 Prevádzka ... 45
4.1 Zapnutie výrobku ... 45
4.2 Obsluha výrobku ... 45
4.3 Zabezpečenie protimrazovej ochrany ... 45
4.4 Vypnutie výrobku ... 45
5 Starostlivosť a údržba ... 45
5.1 Udržiavanie voľného výrobku, čistenie výrobku ... 45
5.2 Ošetrovanie výrobku ... 45
5.3 Údržba ... 45
5.4 Dodržiavanie plánu údržby ... 45
6 Odstránenie porúch ... 45
6.1 Odstránenie porúch ... 45
7 Vyradenie z prevádzky ... 45
7.1 Dočasné vyradenie výrobku z prevádzky ... 45
7.2 Definitívne vyradenie výrobku z prevádzky ... 45
8 Recyklácia a likvidácia ... 45
8.1 Likvidácia chladiva ... 46
9 Záruka a zákaznícky servis ... 46
9.1 Záruka ... 46
9.2 Zákaznícky servis ... 46
Príloha ... 47
A Odstránenie porúch ... 47

1 Bezpečnosť

1.1 Výstražné upozornenia vzťahujúce sa na činnosť

Klasifikácia výstražných upozornení vzťahujúcich sa na činnosť

Výstražné upozornenia vzťahujúce sa na činnosť sú označené výstražným znakom a signálnymi slovami vzhľadom na stupeň možného nebezpečenstva:

Výstražný znak a signálne slovo

Nebezpečenstvo!
Bezprostredné ohrozenie života alebo nebezpečenstvo ťažkých poranení osôb

Nebezpečenstvo!
Nebezpečenstvo ohrozenia života zásahom elektrickým prúdom

Výstraha!
nebezpečenstvo ľahkých poranení osôb

Pozor!
riziko vzniku vecných škôd alebo škôd na životnom prostredí

1.2 Použitie podľa určenia

Pri neodbornom používaní alebo používaní v rozpore s určením môžu vznikať nebezpečenstvá poranenia alebo ohrozenia života používateľa alebo tretích osôb, resp. poškodenia výrobku a iných vecných hodnôt.

Výrobok je vonkajšou jednotkou tepelného čerpadla typu vzduch/voda so splitovou konštrukciou.

Výrobok využíva vonkajší vzduch ako zdroj tepla a môže sa používať na vyhrievanie obytnej budovy, ako aj na ohrev teplej vody.

Výrobok je určený výhradne na vonkajšiu inštaláciu.

Výrobok je určený výlučne na domáce použitie.

Použitie podľa určenia umožňuje len tieto kombinácie výrobkov:

Vonkajšia jednotka	Vnútorná jednotka
HA ..-5 OS ...	HA ..-5 STB
	HA ..-5 WSB

Použitie podľa určenia zahŕňa:

- dodržiavanie príslušných návodov na obsluhu výrobku a tiež všetkých ostatných komponentov systému
- dodržiavanie všetkých podmienok inšpekcie a údržby uvedených v návodoch.

Tento výrobok môžu používať deti od veku 8 rokov a okrem toho aj osoby so zníženými fyzickými, senzorickými alebo mentálnymi schopnosťami alebo s nedostatkom skúseností a vedomostí, len ak sú pod dozorom alebo ak boli poučené ohľadne bezpečného používania výrobku a porozumeli nebezpečenstvám, ktoré z používania vyplývajú. Deti sa s výrobkom nesmú hrať. Čistenie a užívateľská údržba sa nesmú vykonávať deťmi bez dozoru.

Iné použitie, ako použitie opísané v predloženom návode alebo použitie, ktoré presahuje rámec tu opísaného použitia, sa považuje za použitie v rozpore s určením. Za použitie v rozpore s určením sa považuje aj každé bezprostredné komerčné a priemyselné použitie.

Pozor!

Akékoľvek zneužitie je zakázané.

1.3 Všeobecné bezpečnostné upozornenia

1.3.1 Riziko ohrozenia života vyvolané zmenami na výrobku alebo v okolí výrobku

- ▸ V žiadnom prípade neodstraňujte, nepremosťujte ani neblokujte bezpečnostné zariadenia.
- ▸ Nemanipulujte s bezpečnostnými zariadeniami.
- ▸ Neničte ani neodstraňujte plomby z konštrukčných dielov.
- ▸ Nevykonávajte žiadne zmeny:
  - na výrobku
  - na prívodných vedeniach
  - na odtokovom vedení
  - na poistnom ventile pre okruh zdroja tepla
  - na stavebných danostiach, ktoré môžu mať vplyv na prevádzkovú bezpečnosť výrobku.

1.3.2 Nebezpečenstvo poranenia v dôsledku omrzlín pri kontakte s chladivom

Výrobok sa dodáva s prevádzkovou náplňou chladiva R410A. Unikajúce chladivo môže viesť pri kontakte s miestom úniku k omrzlinám.

- Ak uniká chladivo, nedotýkajte sa konštrukčných dielov výrobku.
- Nevdychujte pary ani plyny, ktoré unikajú pri netesnostiach z okruhu chladiva.
- Zabráňte kontaktu chladiva s kožou alebo očami.
- Pri kontakte s kožou alebo očami ihneď zavolajte lekára.

1.3.3 Nebezpečenstvo poranenia v dôsledku popálenín pri kontakte s vedeniami chladiva

Vedenia chladiva medzi vonkajšou jednotkou a vnútornou jednotkou sa môžu počas prevádzky veľmi zahrievať. Hrozí nebezpečenstvo popálenia.

- Nedotýkajte sa neizolovaných vedení chladiva.

1.3.4 Nebezpečenstvo poranenia a riziko vecnej škody v dôsledku neodbornej alebo zanedbanej údržby a opravy

- Nikdy sa nepokúšajte sami vykonávať údržbové práce ani opravy na vašom výrobku.
- Poruchy a poškodenia nechajte ihneď odstrániť odborníkom.
- Dodržiavajte zadané intervaly údržby.

1.3.5 Riziko porúch funkcie v dôsledku nesprávneho napájania elektrickým prúdom

Aby sa zabránilo chybnému fungovaniu výrobku, musí sa napájanie nachádzať v rámci daných hraničných hodnôt:

– 1-fázové: 230 V (+10/-15 %), 50 Hz
– 3-fázové: 400 V (+10/-15 %), 50 Hz

1.3.6 Riziko hmotnej škody spôsobenej mrazom

- Zabezpečte, aby vykurovací systém ostal počas mrazu v každom prípade v prevádzke a aby sa dostatočne temperovali všetky priestory.
- Ak nedokážete zabezpečiť prevádzku, potom nechajte vykurovací systém vypustiť servisnému technikovi.

1.3.7 Riziko poškodenia životného prostredia unikajúcim chladivom

Výrobok obsahuje chladivo R410A. Chladivo sa nesmie dostať do atmosféry. R410A je v Kjótskom protokole zaznamenané ako fluorizovaný skleníkový plyn s hodnotou GWP 2088 (GWP = potenciál globálneho otepľovania). Ak sa dostane do atmosféry, pôsobí 2 088-krát silnejšie ako prirodzený skleníkový plyn CO_2.

Chladivo obsiahnuté vo výrobku sa musí pred likvidáciou výrobku kompletne odsať do vhodnej nádoby, aby sa následne recyklovalo alebo zlikvidovalo podľa predpisov.

- Postarajte sa o to, aby inštalačné práce, údržbové práce alebo iné zásahy na okruhu chladiva vykonával iba oficiálne certifikovaný odborný pracovník so zodpovedajúcou ochrannou výbavou.
- Chladivo obsiahnuté vo výrobku nechajte recyklovať alebo zlikvidovať podľa predpisov certifikovanému servisnému pracovníkovi.

1.3.8 Nebezpečenstvo spôsobené chybnou obsluhou

Chybnou obsluhou môžete ohroziť samých seba a iné osoby a zapríčiniť vznik hmotných škôd.

- Starostlivo si prečítajte predkladaný návod a všetky súvisiace platné podklady, najmä kapitolu „Bezpečnosť“ a výstražné upozornenia.
- Vykonávajte iba také činnosti, ku ktorým vás vedie predložený návod na použitie.

2 Pokyny k dokumentácii

2.1 Dodržiavanie súvisiacich podkladov

► Bezpodmienečne dodržiavajte všetky návody na obsluhu, ktoré sú priložené ku komponentom systému.

2.2 Uschovanie podkladov

► Tento návod, ako aj všetky súvisiace podklady uschovajte pre ďalšie použitie.

2.3 Platnosť návodu

Tento návod platí výlučne pre:

Výrobok
HA 3-5 OS 230V
HA 5-5 OS 230V
HA 7-5 OS 230V
HA 10-5 OS 230V
HA 10-5 OS
HA 12-5 OS 230V
HA 12-5 OS

3 Opis výrobku

3.1 Systém tepelného čerpadla

Štruktúra typického systému tepelného čerpadla s technológiou Split:

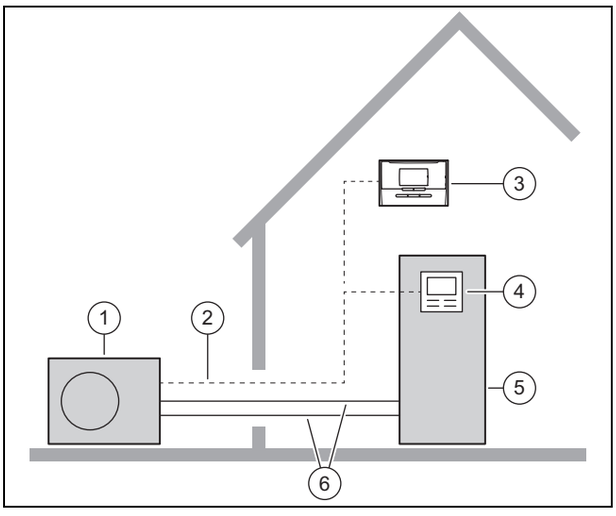

1 Tepelné čerpadlo | Vonkajšia jednotka
2 Vedenie eBUS
3 Regulátor systému
4 Regulátor vnútornej jednotky
5 Tepelné čerpadlo | Vnútorná jednotka
6 Okruh chladiva

3.2 Spôsob fungovania tepelného čerpadla

Tepelné čerpadlo obsahuje uzatvorený okruh chladiva, v ktorom cirkuluje chladivo.

Cyklickým odparovaním, kompresiou, skvapalňovaním a expanziou sa odoberá tepelná energia z okolitého prostredia a odovzdáva sa do budovy. V chladiacej prevádzke sa z budovy odoberá tepelná energia a odovzdáva sa do okolitého prostredia.

3.3 Konštrukcia výrobku

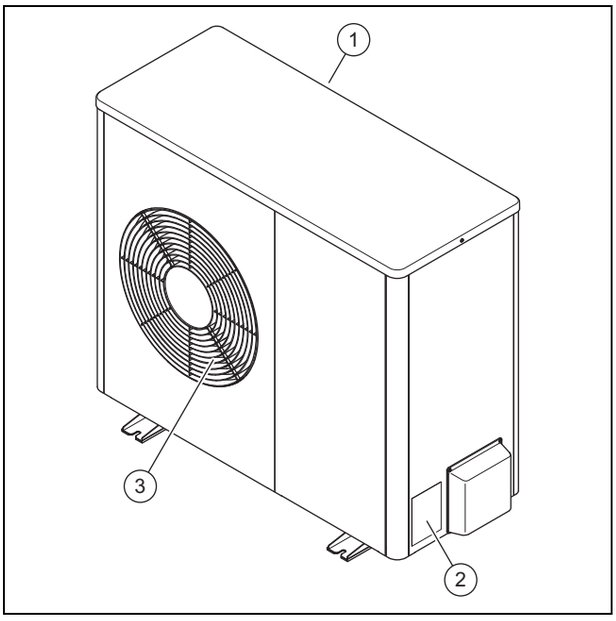

1 Mriežka vstupu vzduchu
2 Typový štítok
3 Mriežka výstupu vzduchu

3.4 Typový štítok a sériové číslo

Typový štítok sa nachádza na pravej vonkajšej strane výrobku.

Na typovom štítku sa nachádza názvoslovie a sériové číslo.

3.5 Označenie CE

Označením CE sa dokumentuje, že výrobky podľa typového štítku spĺňajú základné požiadavky príslušných smerníc.

Vyhlásenie o zhode si môžete prezrieť u výrobcu.

3.6 Fluórované skleníkové plyny

Výrobok obsahuje fluórované skleníkové plyny.

4 Prevádzka

4.1 Zapnutie výrobku

► V budove zapnite odpojovací vypínač (istič vedenia), ktorý je spojený s výrobkom.

4.2 Obsluha výrobku

Regulátor vnútornej jednotky poskytuje informácie k prevádzkovému stavu, slúži na nastavovanie parametrov a na odstraňovanie porúch.

► Prejdite k vnútornej jednotke. Dodržiavajte návod na obsluhu k vnútornej jednotke.

Regulátor systému reguluje vykurovací systém a ohrev teplej vody pripojeného zásobníka teplej vody.

► Prejdite k regulátoru systému. Dodržiavajte návod na obsluhu k regulátoru systému.

4.3 Zabezpečenie protimrazovej ochrany

1. Zabezpečte, aby výrobok bol a ostal zapnutý.
2. Zabezpečte, aby sa v oblasti vstupu a výstupu vzduchu nezhromažďoval sneh.

4.4 Vypnutie výrobku

1. V budove vypnite odpojovací spínač (ochranný spínač vedenia), ktorý je prepojený s výrobkom.
2. Prihliadajte na to, že v dôsledku toho nebude zaručená protimrazová ochrana.

5 Starostlivosť a údržba

5.1 Udržiavanie voľného výrobku, čistenie výrobku

1. Pravidelne odstraňujte konáre a lístie, ktoré sa nahromadili okolo výrobku.
2. Pravidelne odstraňujte lístie a nečistotu na vetracej mriežke pod výrobkom.
3. Pravidelne odstraňujte sneh z mriežok vstupu a výstupu vzduchu.
4. Pravidelne odstraňujte sneh, ktorý sa nahromadil okolo výrobku.

5.2 Ošetrovanie výrobku

► Kryt výrobku očistite pomocou vlhkej handričky a nepatrného množstva mydla bez rozpúšťadiel.

► Nepoužívajte spreje, prostriedky na drhnutie, prostriedky na preplachovanie, čistiace prostriedky s obsahom rozpúšťadiel a chlóru.

5.3 Údržba

Predpokladom pre trvalú prevádzkyschopnosť a prevádzkovú bezpečnosť, spoľahlivosť a vysokú životnosť výrobku sú pravidelné ročné prehliadky a údržba servisným pracovníkom. V závislosti od výsledkov inšpekcie môže byť potrebná skoršia údržba.

5.4 Dodržiavanie plánu údržby

► Dodržiavajte plán údržby (→ Návod na inštaláciu, príloha). Dodržiavajte intervaly.

Nebezpečenstvo!

Nebezpečenstvo poranenia a hmotných škôd v dôsledku zanedbanej alebo neodbornej údržby alebo opravy!

V dôsledku zanedbaných alebo neodborných údržbových prác alebo opráv sa môžu poraniť osoby alebo poškodiť výrobok.

► Nikdy sa nepokúšajte na výrobku vykonávať údržbové práce ani opravy.

► Poverte nimi autorizovaného servisného pracovníka. Odporúčame uzatvorenie zmluvy o údržbe.

6 Odstránenie porúch

6.1 Odstránenie porúch

Keď sa vyskytne porucha, potom ju v mnohých prípadoch dokážete odstrániť sami. Použite k tomu tabuľku Odstraňovanie porúch v prírode.

► Obráťte sa na servisného pracovníka, keď opísané opatrenie nevedie k úspechu.

7 Vyradenie z prevádzky

7.1 Dočasné vyradenie výrobku z prevádzky

► Vypnite výrobok. Vykurovací systém chráňte proti mrazu, napríklad vypustením vykurovacieho systému.

7.2 Definitívne vyradenie výrobku z prevádzky

► Výrobok nechajte definitívne vyradiť z prevádzky servisnému pracovníkovi.

8 Recyklácia a likvidácia

► Likvidáciu obalu prenechajte, prosím, servisnému pracovníkovi, ktorý zariadenie inštaloval.

Ak je výrobok označený týmto symbolom:

► Výrobok v tomto prípade nelikvidujte prostredníctvom domového odpadu.

► Výrobok namiesto toho odovzdajte na zbernom mieste pre staré elektrické alebo elektronické prístroje a zariadenia.

Ak výrobok obsahuje batérie, ktoré sú označené týmto symbolom, potom batérie obsahujú substancie škodlivé pre zdravie a životné prostredie.

- Batérie v tomto prípade zlikvidujte na zbernom mieste pre batérie.

8.1 Likvidácia chladiva

Výrobok je naplnený chladivom R410A.

- Chladivo dajte zlikvidovať iba autorizovaným odborným pracovníkom.
- Dodržiavajte všeobecné bezpečnostné upozornenia.

9 Záruka a zákaznícky servis

9.1 Záruka

Platnosť: Česká republika

Informace o záruce výrobce obdržíte na kontaktní adrese na zadní straně.

Platnosť: Slovensko

Na informácie týkajúce sa záruky výrobcu sa spýtajte na kontaktnej adrese uvedenej na zadnej strane.

9.2 Zákaznícky servis

Platnosť: Česká republika

Kontaktní údaje pro naše zákaznické služby obdržíte na adrese na zadní straně nebo na www.protherm.cz.

Platnosť: Slovensko

Služby zákazníkom sú poskytované po celom Slovenku. Zoznam servisných partnerov je uvedený na internetovej stránke www.protherm.sk.

Príloha

A Odstránenie porúch

Porucha	Možná príčina	Opatrenie
Výrobok nepracuje.	Napájanie elektrickým prúdom dočasne prerušené.	Žiadne. Keď sa obnoví napájanie elektrickým prúdom, uvedie sa výrobok automaticky do prevádzky.
	Napájanie elektrickým prúdom trvalo prerušené.	Informujte svojho servisného pracovníka.
Obláčiky pary pri výrobku.	Proces rozmrazovania pri vysokej vlhkosti vzduchu.	Žiadne. Ide o normálny efekt.

Publisher/manufacturer

Protherm Production s.r.o.
Jurkovičova 45 – Skalica – 90901
Tel. 034 6966101 – Fax 034 6966111
Zákaznícka linka 034 6966166
www.protherm.sk

Вайлант Груп Словакия с.р.о.
Пплк. Плюштя 45 – Скалица – 90901

0020271111_00

0020271111_00 – 04.10.2018

Supplier

Vaillant Group Slovakia, s.r.o.
Pplk. Pl'ušt'a 45 – Skalica – 909 01
Tel +42134 6966 101 – Fax +42134 6966 111
Zákaznícka linka +42134 6966 166
www.protherm.sk

© These instructions, or parts thereof, are protected by copyright and may be reproduced or distributed only with the manufacturer's written consent.